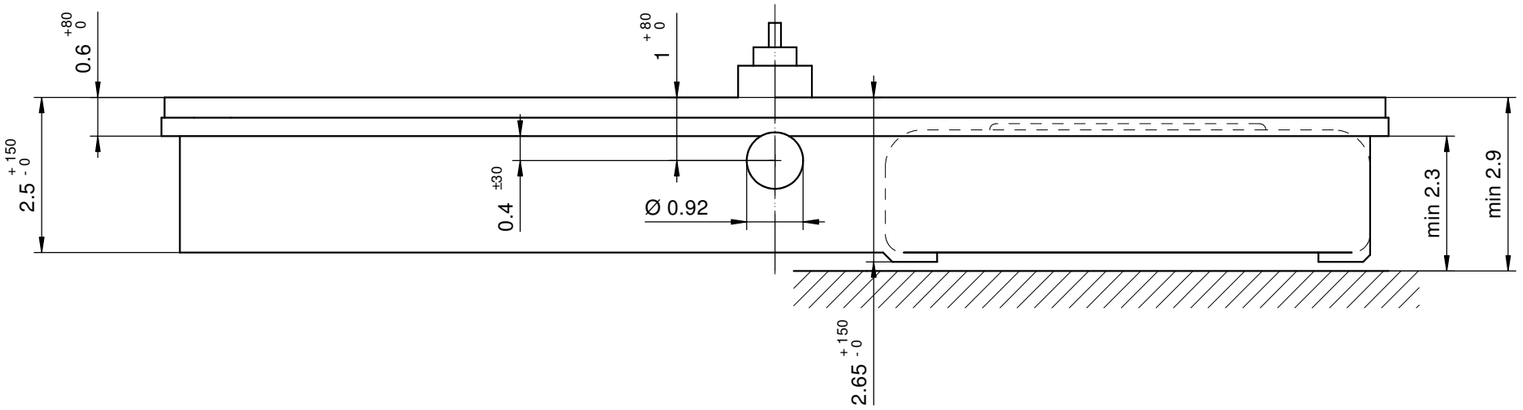

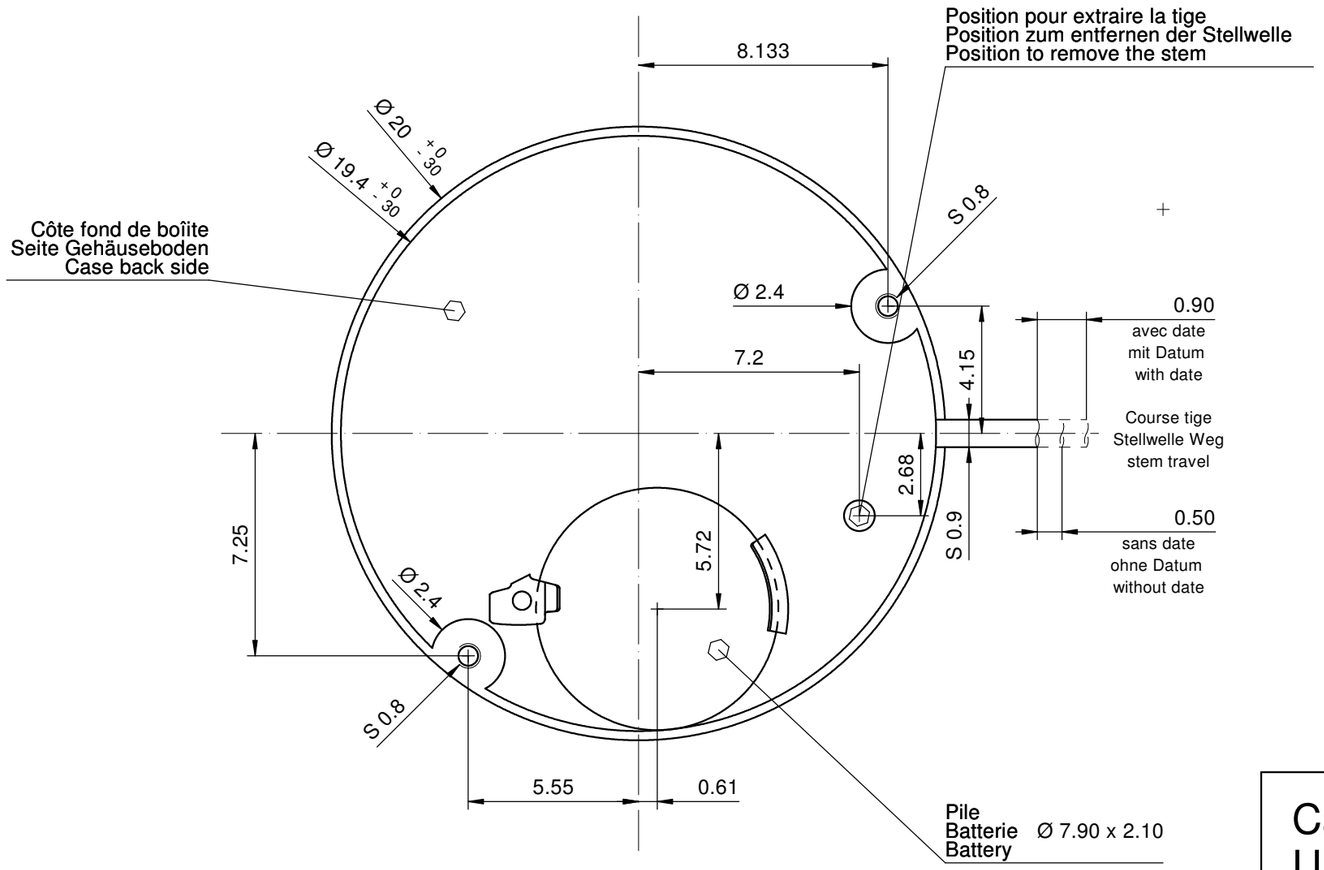

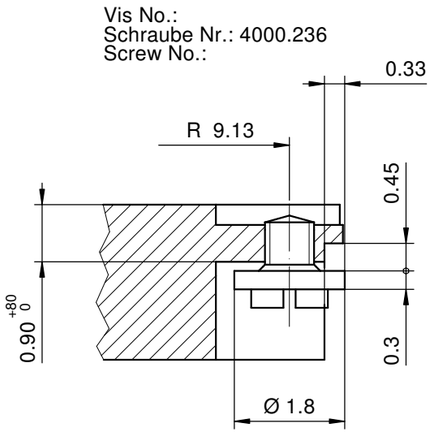

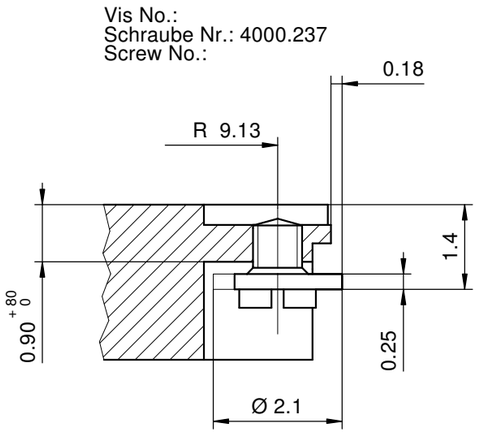

Sécurité entre aiguille seconde et verre	: min 0.30 mm
Sicherheit zwischen Sekundenzeiger und Glas	: min 0.30 mm
Security between second hand and glass	: min 0.30 mm

Le cadran doit être maintenu en hauteur par la boîte.
Das Zifferblatt muss in der Höhe vom Gehäuse festgehalten werden.
The dial must be held in the height by the case.

Cage
Uhrwerkgestell 8¾'''
Frame

RONDA | 782, 783, 784, 785

Issued	10.09.1985	nt	
Modified	08.02.2019	dh5221	
Released	YES		
Mod. No.	33929		
Tolerance	±20 µm		
Scale	10 : 1	Page 1/1	A3

Sous réserve de modifications
Aenderungen vorbehalten
Modifications reserved

No. 5000.229 16