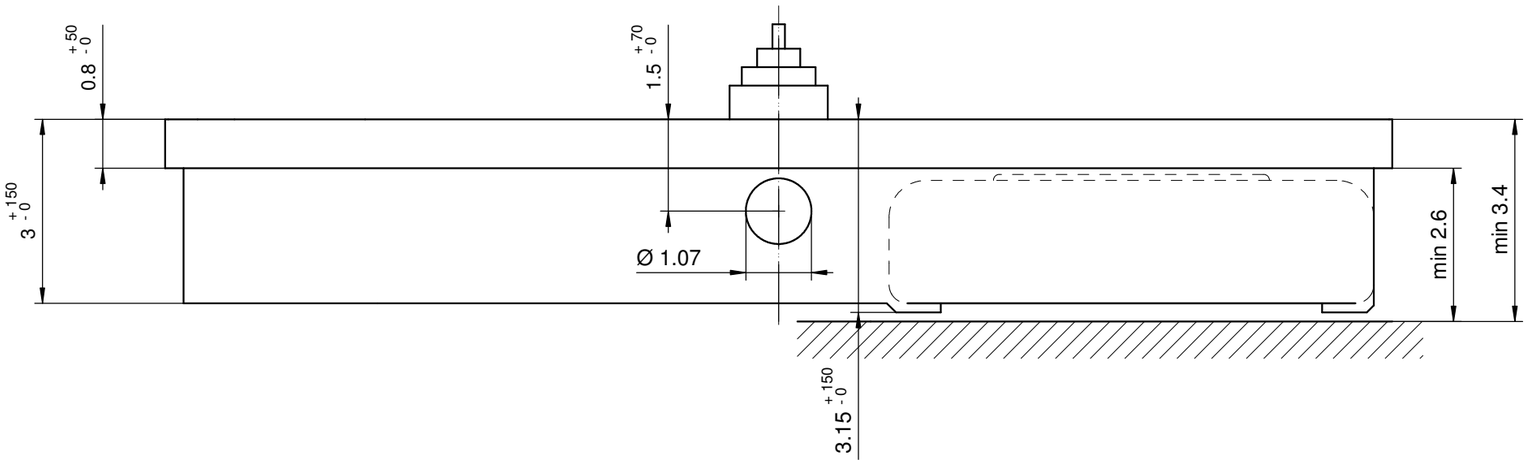

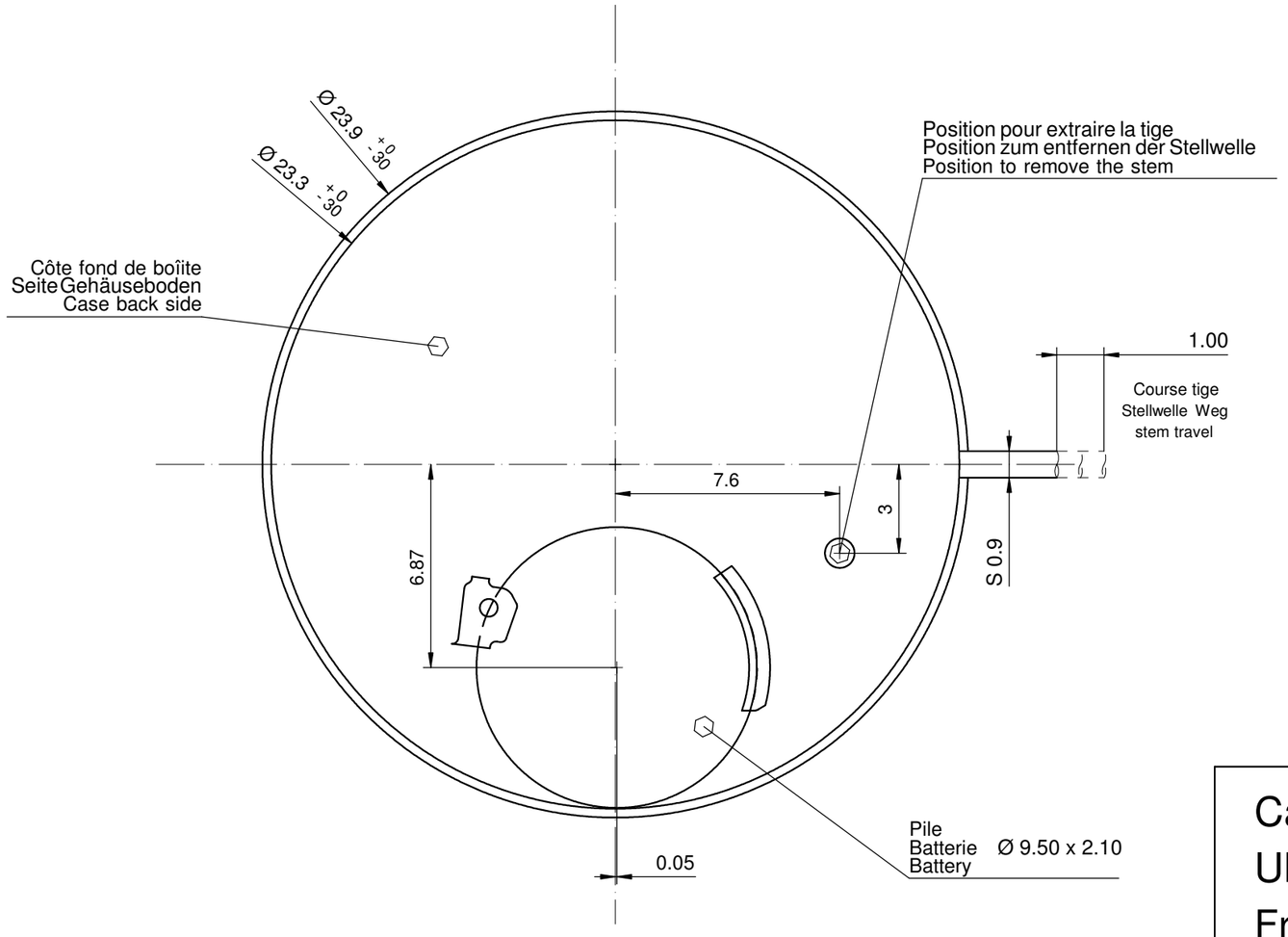

Sécurité entre aiguille seconde et verre : min 0.30 mm
Sicherheit zwischen Sekundenzeiger und Glas : min 0.30 mm
Security between second hand and glass : min 0.30 mm

Le cadran doit être maintenu en hauteur par la boîte.
Das Zifferblatt muss in der Höhe vom Gehäuse festgehalten werden.
The dial must be held in the height by the case.

Cage Uhrwerkgestell Frame	10½'''	Issued	10 Mrz 1999	gd
		Modified	23 Jun 2011 ÄA 11169	dh
		Released	YES	
		Tolerance	+/- 20 µm	
		Scale	10 : 1 (5 : 1) (A3H)	
RONDA	505.24H	Sous réserve de modifications Aenderungenvorbehalten Modificationsreserved		
		No.	5000.287	05