Aiguillage No.3
Zeigerwerkhöhe Nr.3
Hand height Nr.3

Important: l'aiguillage peut varier selon le modèle
Wichtig: die Zeigerwerkhöhe kann bei verschiedenen Modellen unterschiedlich sein
Important: the hand height can vary between different models

Sécurité entre l'aiguille des secondes et le verre:
Sicherheit zwischen Sekundenzeiger und Glas: 0.30mm
Security between second hand and glass:

Le cadran doit être tenu par la boîte
Das Zifferblatt muss durch die Schale gehalten werden
The dial must be hold by the case

La course du poussoir doit être limitée dans le poussoir lui-même. Sa position poussée doit être controlée.

Die Weglänge des Drückers ist im Drücker selbst zu begrenzen. In der gedrückten Stellung ist seine Position zu kontrollieren

The way of the pusher has to be limited in the pusher itself. Its position must be checked while pushed in.

Pour d'autres angles des poussoirs voir le dessin 5000.345 et 5000.386
Für weitere Winkel der Drücker siehe Zeichnung 5000.345 und 5000.386
Further angles of pusher according to drawing 5000.345 and 5000.386

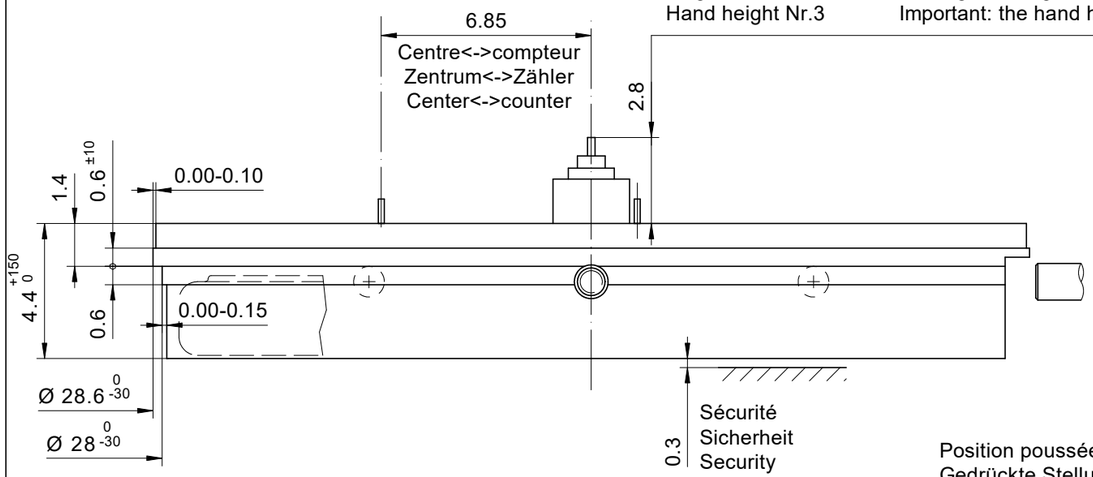

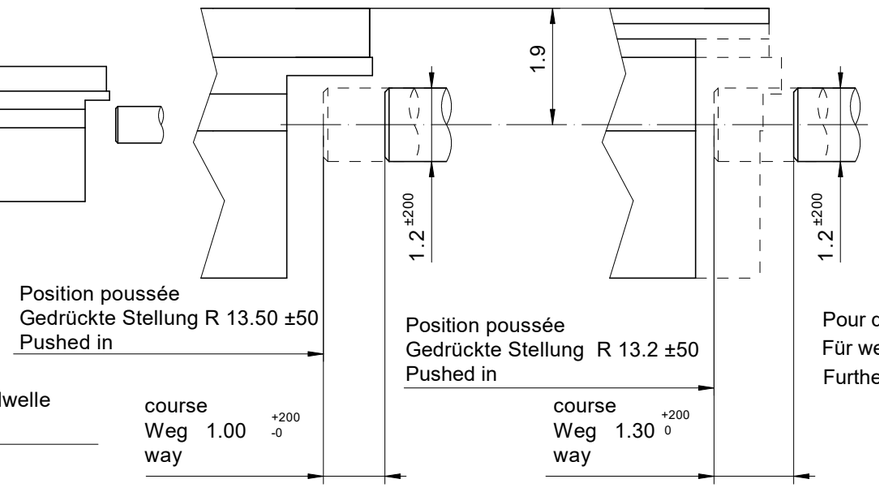

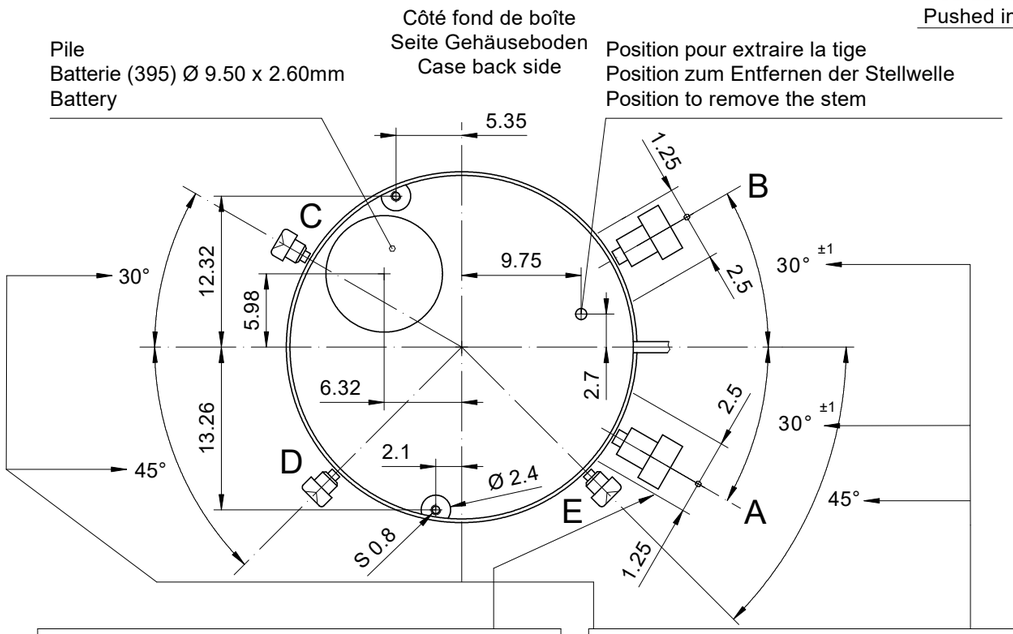

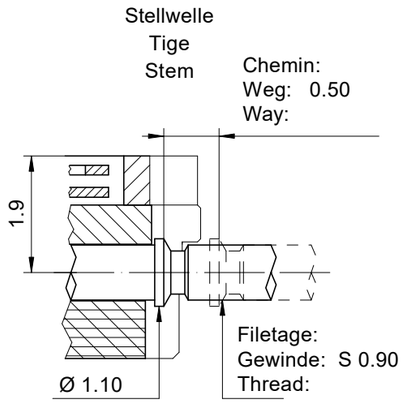

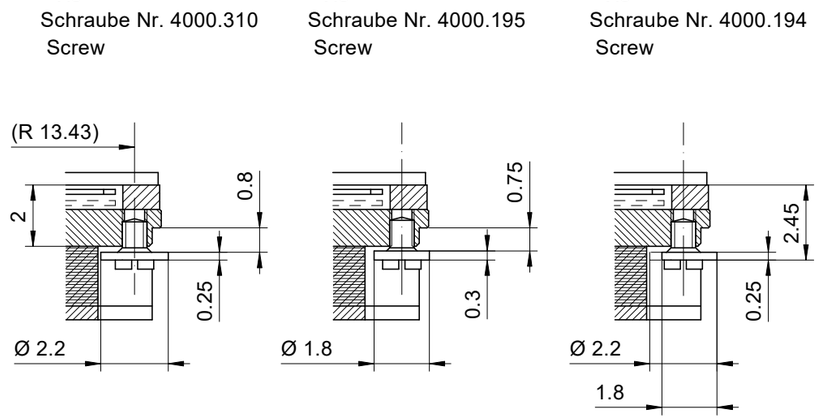

Dégagement cercle d'entourage pour poussior
Freistellung Gehäusering für Drücker
Opening movement holder for pusher

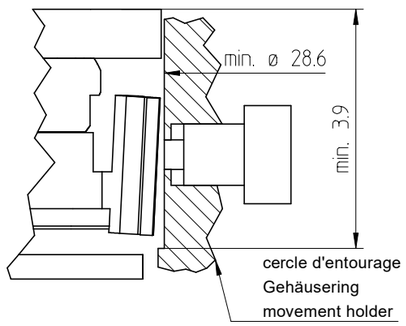

L'angle indiqué pour la direction du poussoir et la position doivent être respectés.
Pour un angle de 0°- 30° des poussoirs A et B, voir plan 5000.345. Pour un angle plus petit des correcteur E et D, voir plan 5000.386

Der angegebene Winkel für die Drückerrichtung und die Position müssen eingehalten werden. Für einen Drückerwinkel von 0°- 30° bei A und B, siehe Zeichnung 5000.345. Für einen kleineren Korrektorwinkel bei E und D, siehe Zeichnung 5000.386.

The indicated angle of the pusher direction and the position must be fullfiled. For pusher angles of 0°- 30° by pusher A and B, see drawing 5000.345
For smaller corrector angles by corrector E and D, see drawing 5000.386

Cage
Uhrwerkgestell 12½'''
Frame

RONDA 5040.F

Issued	09.07.2004		mg5227
Modified	29.09.2025		dh5221
Released	YES		
Mod. No.	49596		
Tolerance	±20 µm		
Scale	10 : 1	Page 1/1	A3

Sous réserve de modifications
Aenderungen vorbehalten
Modifications reserved

No. 5000.342 04